X-CHARGE

新能源汽车充电解决方案领导者

C4 42kW交流充电桩

产品概要 Overview

C4 42kW 智能交流充电桩是一款适用于运营商和地产环境的智慧型快速交流充电器。C4 采用智能化控制，能量稳定输出，根据负载，实时调节输入功率。采用铝合金外壳，坚固耐用防雨、防撞、防盗，10.1 寸高清全触摸防眩光屏幕，可壁挂式安装和落地式安装，为复杂的充电环境模式提供了强有力的硬件支撑。

产品亮点 Features

- **精密设计** 首家采用消费级产品加工工艺，精密级 CNC 铝合金加工和表面阳极氧化处理工艺，再一次将充电桩的设计属性提升到新的层次。
- **极致体验** 首次采用一体化全触摸防炫光 10.1 寸高清彩屏，同时配合全新的昼夜双色自动切换 UI 界面，在强光和夜晚环境下让充电体验更加人性化。
- **智能系统** 搭载自主研发的智充 OS 充电专属操作系统，交互流畅、使用贴心。还可自由定制充电系统中的每个要素，让充电体验更加专属。
- **安全稳定** A 级漏电保护、压降保护、过压过载保护、线缆内置温度传感器保护。自带低功耗静音风扇加上铝合金材质给充电桩的散热带来多重保护。

产品尺寸 Size

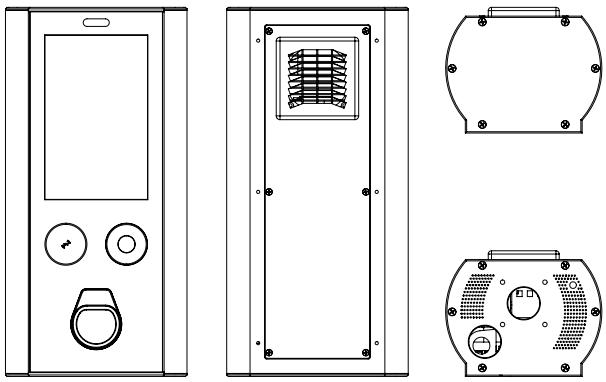

490*240*178mm

©2016 Beijing X-CHARGE Tech Co., Ltd.

产品规格 Specification

产品型号	XC-C4
产品尺寸	490x240x178mm
连接方式	标配枪线
线缆长度	标配5米
操作系统	Android
工作温度	-30℃-55℃
防护等级	IP54
充电功率	42kW
屏幕尺寸	10.1寸高清触摸屏（防眩光）
屏幕特性	电容触摸屏
联网方式	3G+LAN
联网充电	支持
部署方式	分布式部署
运营后台	支持
车位管理	延时费系统
刷卡付费	NFC非接触式
定时充电	本地/在线设置
安装方式	落地式/壁挂式
安装立柱	选配
计量方式	内置计量芯片/电表
防雷保护	标配器件
漏电保护	板载
安全防护	过压、欠压、过载、短路、反接、接地、过温保护

想要了解更多信息请联系：

北京智充科技有限公司
地址：北京市朝阳区酒仙桥国宾大厦10层
网址：www.xcharge.com
电话：4008770227
邮箱：B@xcharge.com

X-CHARGE
新能源汽车充电解决方案领导者